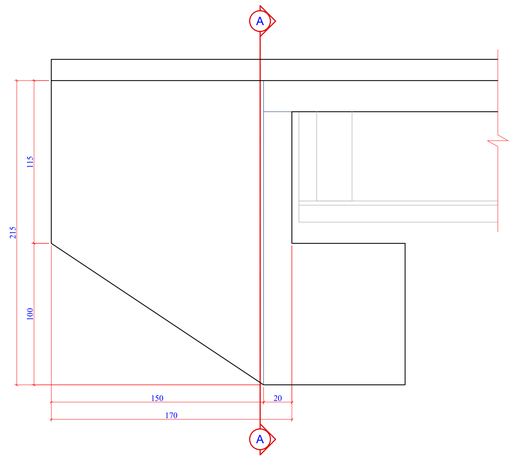

1 PLANTA DE FORMAS DAS ALAS (4x)
ESCALA 1:20



2 CORTE A-A
ESCALA 1:20

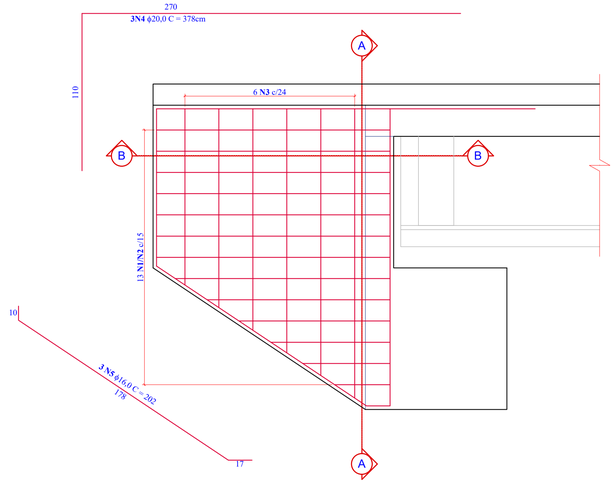

3 PLANTA DE ARMADURAS DAS ALAS (4x)
ESCALA 1:20

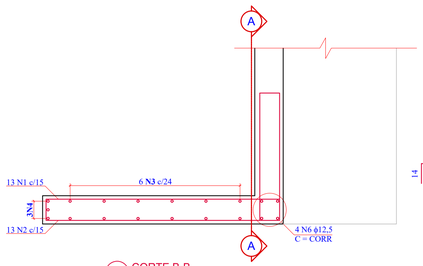

8 CORTE B-B
ESCALA 1:20

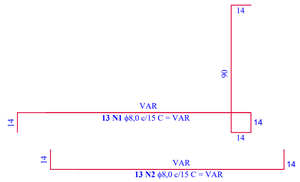

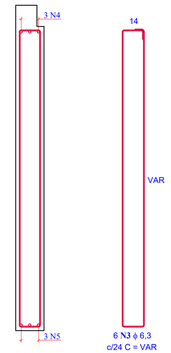

4 CORTE A-A
ESCALA 1:20

Relação do aço (4x)

AÇO	N	DIAM	Q	UNIT (cm)	C.TOTAL (cm)
CA50	1	8,0	52	VAR	15964
	2	8,0	52	VAR	9932
	3	6,3	24	VAR	8664
	4	20,0	12	378	4536
	5	16,0	12	202	2424
	6	12,5	16	CORR	3344

Resumo do aço (4x)

AÇO	DIAM	C.TOTAL (m)	PESO + 0 % (kg)
CA50	6,3	86,64	21,23
	8,0	258,96	102,29
	12,5	33,44	32,20
	16,0	24,24	38,25
	20,0	45,36	111,86
PESO TOTAL (kg)			
CA50	305,83		

Volume de concreto (C-35) = 1,98 m³
Área de forma Plana = 22,16 m²

Revisão nº	Descrição	Data

AMUREL
ASSOCIAÇÃO DE MUNICÍPIOS DA REGIÃO DE LAGUNA
REGISTRO CREA/SC 116.670-3; REGISTRO CAU 32866-9
50 ANOS 1970 - 2020

REPÚBLICA FEDERATIVA DO BRASIL
ESTADO DE SANTA CATARINA
MUNÍCIPIO DE BRAÇO DO NORTE

Título
PROJETO EXECUTIVO DE ENGENHARIA

Referencia
PONTE DE CONCRETO

EXTENSÃO TOTAL = 15,50 m
LARGURA= 10,50 m
ÁREA TOTAL= 162,75 m²

Conteúdo
PLANTA DE ARMADURAS: ALAS (4x)

Endereço da Obra
RUA VALDIRIA W.SOETHE - RIO BONITO - BRAÇO DO NORTE/SC

Associado
MUNICIPIO DE BRAÇO DO NORTE
CNPJ/MF - 82.926.551/0001-45

Resp. Projeto
JOÃO ROBERTO SMANIA CATANEO
Engenheiro Civil CREA/SC - 10721-1

Desenho

Data
FEVEREIRO/2020

Escala
INDICADA

Art Nº

Nome do Arquivo
Projeto Estrutural Ponte Rua Valdiria Soethe

Ticket Nº

Folha Nº
08/12

INDICADA

FORMATO A1-(594mm x 841 mm)